CONFIGURAÇÃO DE PENAS P/ PLOTAGEM

| COR | ESP. |
|---|---|
| 1 | 07 0,1 |
| 2 | 07 0,2 |
| 3 | 07 0,3 |
| 4 | 07 0,4 |
| 5 | 07 0,5 |
| 6 | 07 0,6 |
| 7 | 07 0,25 |
| 8 | 07 0,09 |
| 9 | 07 0,15 |
| 140 | 140 0,15 |
| 162 | 162 0,15 |

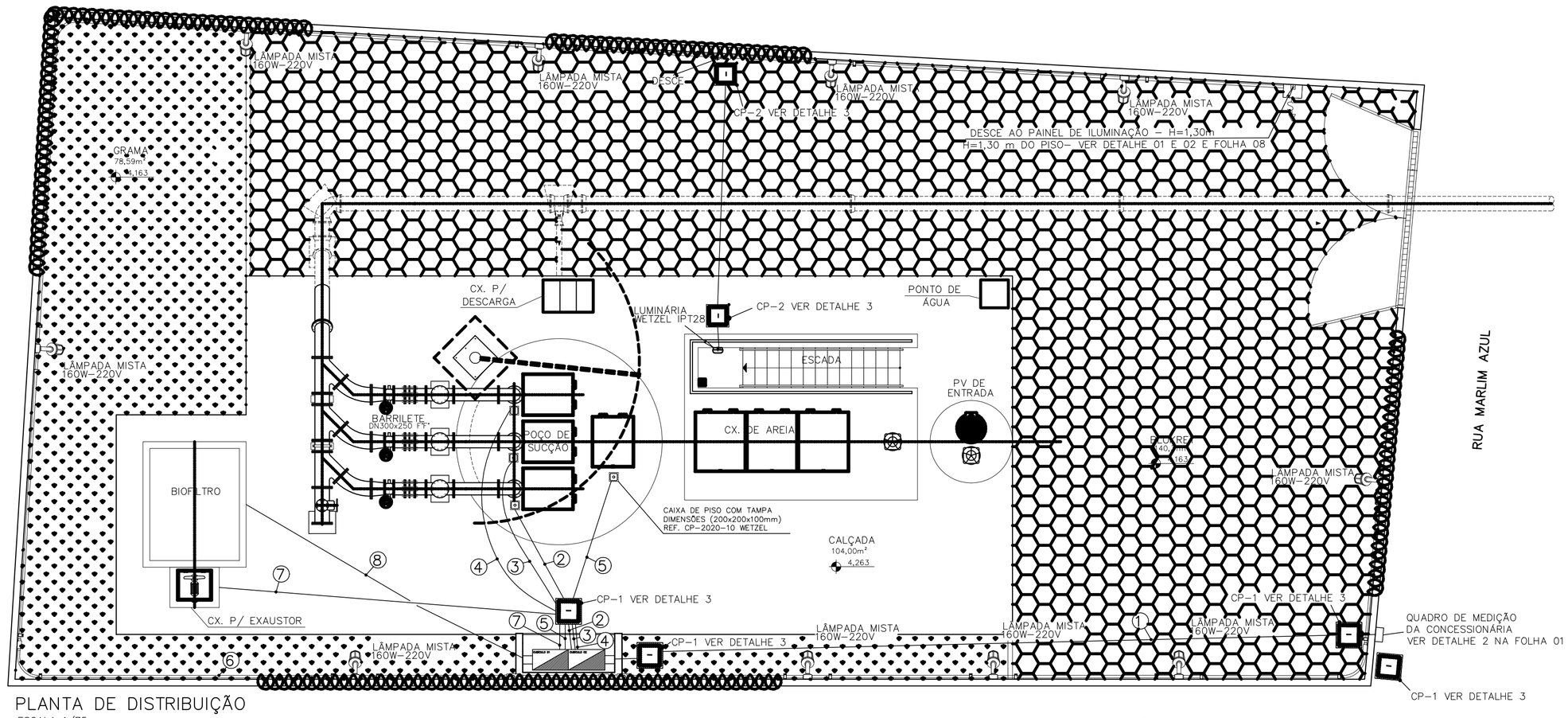


PLANTA DE DISTRIBUIÇÃO
ESCALA 1/75

## DETALHE FIXAÇÃO ELETRODUTO 1"

S/ESCALA

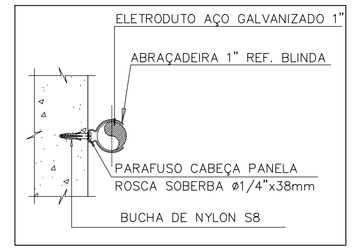


## ILUMINAÇÃO EXTERNA INSTALADA NO MURO DA ELEVATÓRIA

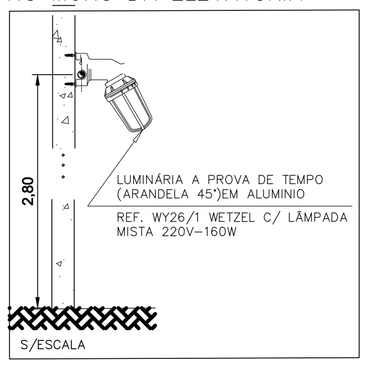


## DETALHE ENVELOPAMENTO

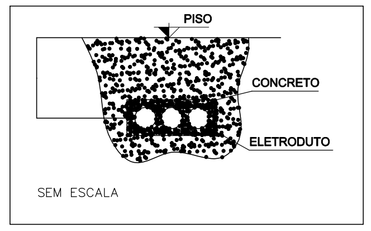


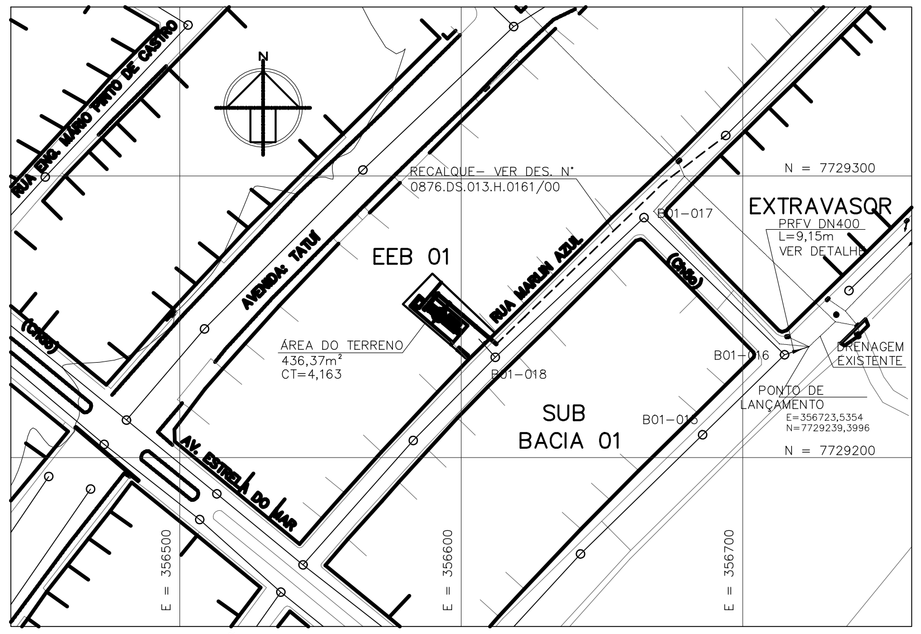


PLANTA DE SITUAÇÃO
ESCALA 1/1500

NOTAS.:

01 – DEVEM SER INSTALADO PRENSA CABOS NAS CAIXAS DE PASSAGEM DOS CABOS QUE ALIMENTAM AS BOMBAS PARA EVITAR A PASSAGEM DE GÁS DO POÇO AO PAINEL;

02 – OS ELETRODUTOS ENTERRADOS DEVERÃO SER ENVELOPADOS COM CONCRETO.

| | | |
|---|---|---|
| 01 | RAMAL DE ENTRADA – #3x1cond.(16mm2) Vermelho (R), Azul (S) e Branco (T) + #1x1cond.(16mm)Azul Claro + #1x1cond.(16mm em cobre nú) – 0,6/1kV | ELETR. AÇO GALV. ø2" |
| 02 | CIRC.1–#1x4cond.(6mm2) Vermelho (R), Azul (S) e Branco (T) – ALIMENTA MOTOR M1 + #1x1cond.(6mm2) Verde – 0,6/1kV | ELETRODUTO CORRUGADO ø2" |
| 03 | CIRC.2–#1x4cond.(6mm2) Vermelho (R), Azul (S) e Branco (T) – ALIMENTA MOTOR M2 + #1x1cond.(6mm2) Verde – 0,6/1kV | ELETRODUTO CORRUGADO ø2" |
| 04 | CIRC.3–#1x4cond.(6mm2) Vermelho (R), Azul (S) e Branco (T) – ALIMENTA MOTOR M3 + #1x1cond.(6mm2) Verde – 0,6/1kV | ELETRODUTO CORRUGADO ø2" |
| 05 | SENSOR DE NÍVEL – 3x1,5mm2 Vermelho (Nível Alto–Es), Azul (Meio–Ei) e Branco (Nível Baixo–Er) 0,6/1kV | ELETRODUTO CORRUGADO ø1.1/4" |
| 06 | CIRC.5–#2x1cond.(4mm2) Vermelho (R) e Branco (T) + #1x1cond.(4mm) verde – ILUMINAÇÃO 0,6/1kV | ELETRODUTO GALVANIZADO ø1" |
| 07 | CIRC.4–#1x3cond.(4mm2) Vermelho (R), Azul (S) e Branco (T) – ALIMENTA EXAUSTOR + #1x1cond.(4mm2) Verde – 0,6/1kV | ELETRODUTO CORRUGADO ø2" |
| 08 | TRANSMISSOR DE UMIDADE – 5x1,5mm2 (SHIELD) | ELETRODUTO CORRUGADO ø1.1/4" |

## VISTA LATERAL – POÇO DE SUCÇÃO

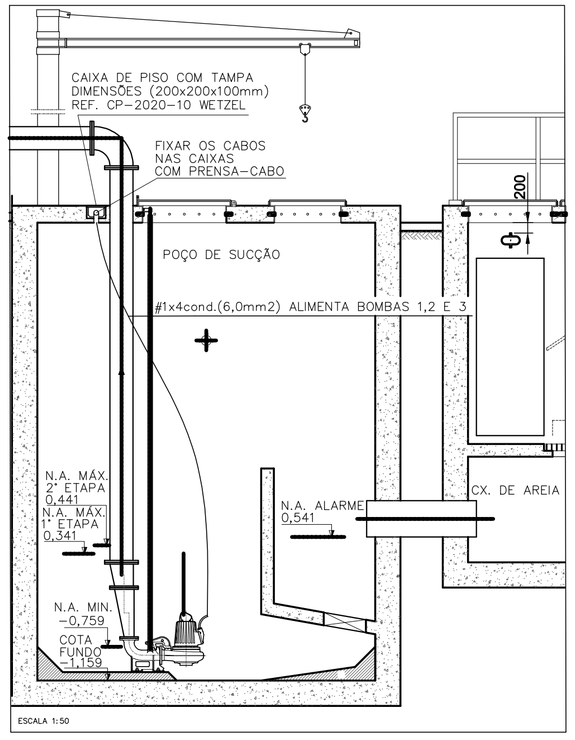


## DETALHE 4 – ALIMENTAÇÃO DO EXAUSTOR DO BIOFILTRO

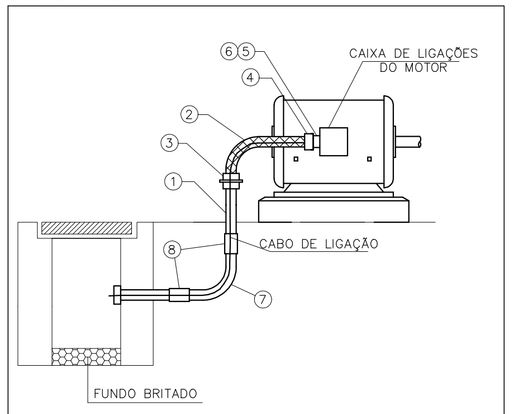


| ITEM | DESCRIÇÃO | UNID | QUANT. |
|---|---|---|---|
| 1 | ELETRODUTO RÍGIDO DE AÇO GALVANIZADO 2" | PÇ | 1 |
| 2 | ELETRODUTO METÁLICO FLEXÍVEL 2" | MT | 1 |
| 3 | CONECTOR FÊMEA FIXO 2" | PÇ | 1 |
| 4 | CONECTOR MACHO GIRATÓRIO 2" | PÇ | 1 |
| 5 | BUCHA DE REDUÇÃO DE AÇO GALV. COM ROSCA 2" | PÇ | 1 |
| 6 | NIPLE CURTO DE AÇO GALVANIZADO 2" | PÇ | 1 |
| 7 | CURVA 90°, RAIO STANDARD DE AÇO GALV. 2" | PÇ | 1 |
| 8 | LUVA PARA ELETRODUTO EM AÇO GALV. 2" | PÇ | 2 |

## ENTRADA DE ENERGIA E DETALHE DO ABRIGO DO PAINEL

PLANTA BAIXA

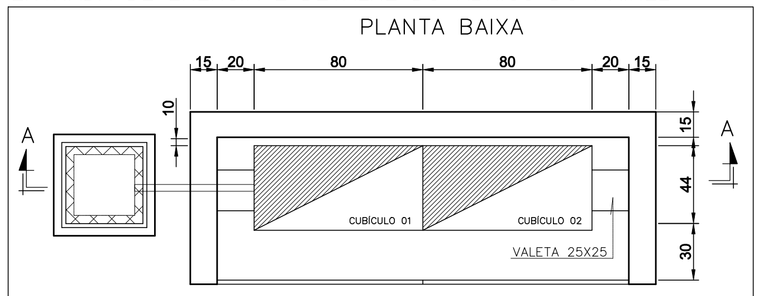


CORTE AA

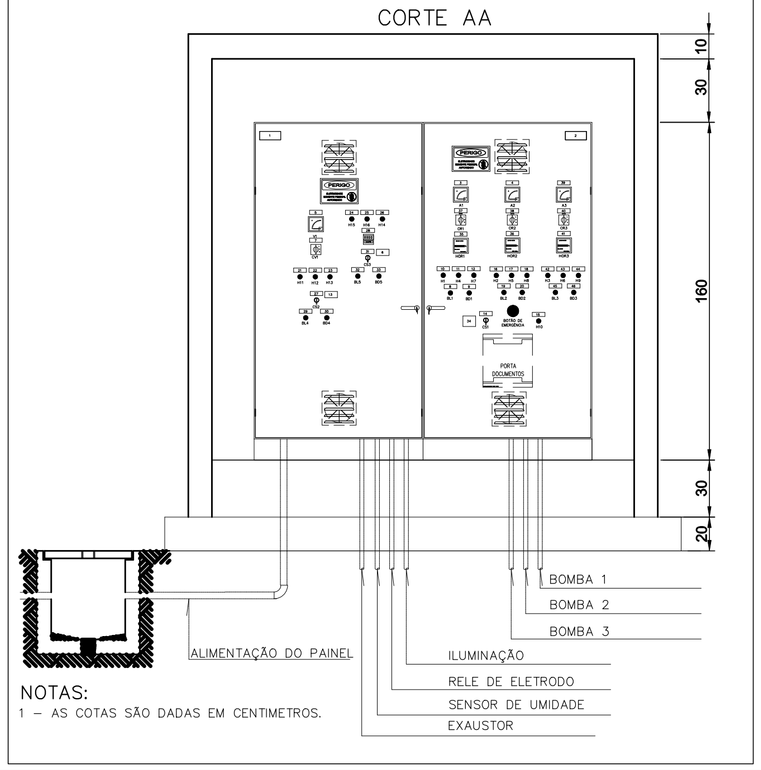


NOTAS:
1 – AS COTAS SÃO DADAS EM CENTIMETROS.

## DETALHE 1 – LOCAÇÃO DO QUADRO DE CONTROLE DA ILUMINAÇÃO

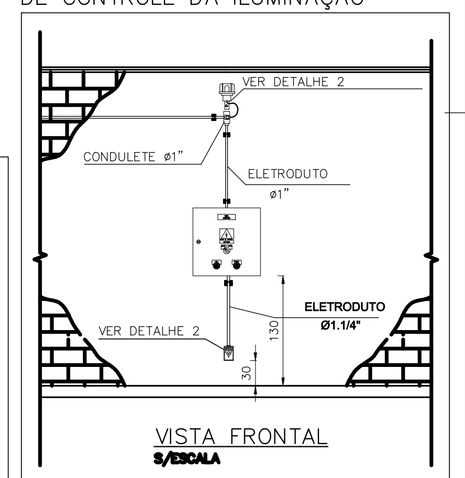


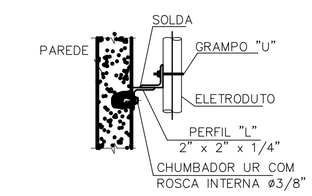


NOTAS:
1 – AS COTAS SÃO DADAS EM CENTIMETROS.

## DETALHE 2 – TOMADA DE SERVIÇO

SEM ESCALA

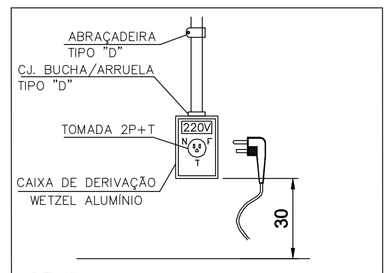


NOTAS:
1 – AS COTAS SÃO DADAS EM CENTIMETROS.

## DETALHE 3 – CAIXA DE PASSAGEM CP-1 E CP-2

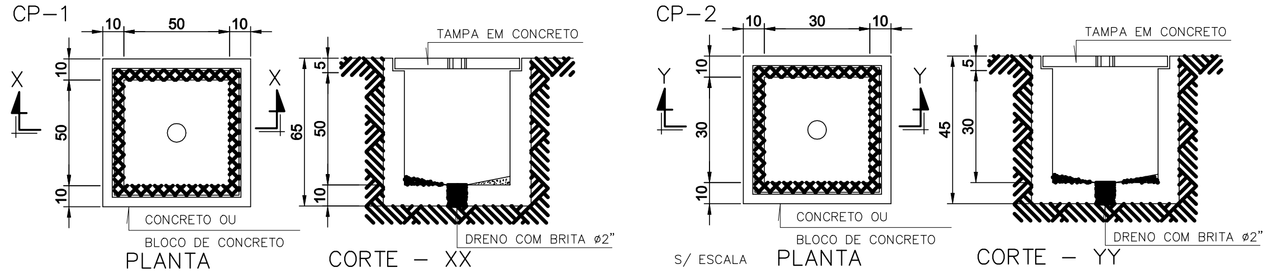


NOTAS:
ÁREA S/ CALÇADAS A CAIXA DEVE SER EXECUTADA 10 cm ACIMA DO NÍVEL DO SOLO.
COTAS EM CENTÍMETROS

| ITEM | MATERIAL P/ ALÇA DE IÇAMENTO |
|---|---|
| 1 | ARRUELA LISA EM AÇO INOX DE 1/2" |
| 2 | PORCA SEXTAVADA TORNEADA EM AÇO INOX DE 1/2" |
| 3 | VERGALHÃO EM AÇO INOX DE 1/2" |

ESTE DESENHO É PROPRIEDADE DA COMPANHIA ESPÍRITO SANTENSE DE SANEAMENTO – CESAN E NÃO PODE SER COPIADO SEM SUA AUTORIZAÇÃO.

| NÚMEROS | TÍTULOS |
|---|---|
| PRINCIPAIS DESENHOS DE REFERÊNCIA | |

| Nº | LOCAL | DISCRIMINAÇÃO | DES. | DIV. | GER. | DATA |
|---|---|---|---|---|---|---|
| REVISÃO | | | | | | |

CANCELA E SUBSTITUI O DESENHO NÚMERO:

CANCELADO E SUBSTITUÍDO PELO DESENHO NÚMERO:

CENTRO DE DOCUMENTAÇÃO
RECEBIDO: __/__/__
Nº DOC.: _____ ASS.: _____
APROVAÇÃO CESAN:
ASS.: _____ MATR.: _____
UNID.: _____ DATA: __/__/__
ESTA APROVAÇÃO NÃO ISENTA A CONTRATADA DE SUAS RESPONSABILIDADES LEGAIS.

EMITENTE: Etep Consultoria, Gerenciamento e Serviços

| PROJETADO: | COORDENADOR: |
|---|---|
| ANDRE MIRANDA DAHER | ARTUR AUGUSTO OLIVEIRA NEVES |
| CREA: 16142/D REGIÃO: ES | CREA: 045302/D REGIÃO: RJ |
| DESENHO: Andre Miranda Daher | Nº DES. PROJETISTA: 0876.DS.013.E.0037/01 |
| DATA: 01/08/2011 | |

RESPONSÁVEL TÉCNICO: ENGº ARTUR AUGUSTO OLIVEIRA NEVES
CREA: 045302/D REGIÃO: RJ ART Nº:0820110020948 DATA: 22/02/2011

| EMISSÃO CESAN | DATAS |
|---|---|
| PROJETADO: | |
| CREA: | |
| DESENHADO: | |
| VERIFICADO: ENGº WELINGTON LIMA | |
| DIVISÃO: ENGº NESTOR GORZA JUNIOR | |
| GERÊNCIA: ENGº DOUGLAS OLIVEIRA COUZI | |

CESAN

| | | |
|---|---|---|
| MUNICÍPIO: VILA VELHA | DISTRITO: – | BAIRRO: PONTA DA FRUTA |

NOME DO EMPREENDIMENTO: IMPLANTAÇÃO DO SISTEMA DE ESGOTAMENTO SANITÁRIO BARRA DO JUCU, MORADA DO SOL E PONTA DA FRUTA

TÍTULO: ELEVATÓRIA DE ESGOTO BRUTO EEB1 – BACIA PONTA DA FRUTA/SUB-BACIA 1
PROJETO ELÉTRICO
PLANTA DE DISTRIBUIÇÃO E DETALHES

| ESCALA: | FOLHA: | Nº CESAN | REV: |
|---|---|---|---|
| INDICADA | 02/08 | A-050-000-91-6-XX-0002 | 01 |